# 腳踏後移 安裝說明書

© 2023 WRRP All rights reserved.

1004

## 一、注意事項

- 本產品適用於 YAMAHA MT09
- 安裝本產品時，請務必參照使用安裝說明書，避免安裝錯誤造成損壞，一概由消費者自行負責。
- 取用時請勿自行修改原物件或以外力施壓變形，以免造成結構破壞，影響安全。
- 如在安裝時發現與說明書不符或有疑慮，應盡快連絡本公司，洽尋各服務人員處理。
- 如需其他產品，請至本公司網址 www.wrrp.com.tw

## 二、零件列表

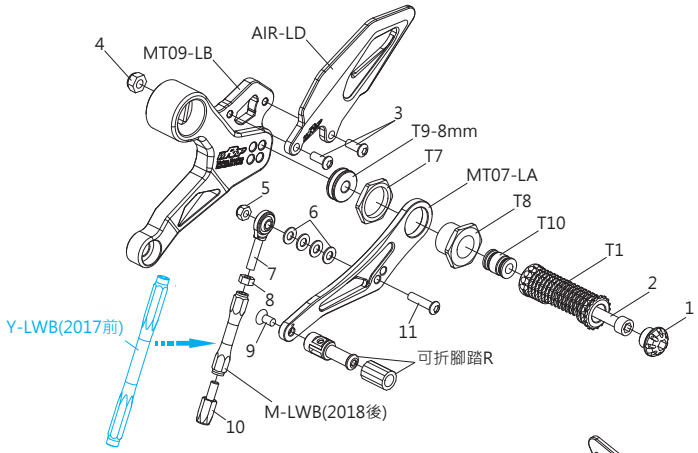


左腳踏後移零件表

| 編號 | 品名 | 數量 |
|---|---|---|
| 1 | 防倒球 | 1 |
| 2 | M8 X 70 白鐵內六角螺絲 | 1 |
| 3 | M6 X 16 半圓內六角螺絲 | 2 |
| 4 | M8 尼帽R | 1 |
| 5 | M6 尼帽R | 1 |
| 6 | 601 華斯 | 4 |
| 7 | M6 魚眼(外R) | 1 |
| 8 | M6 螺帽R | 1 |
| 9 | M6 螺帽R | 1 |
| 10 | M6 加高螺絲R | 1 |
| 11 | M6 X 25 半圓內六角螺絲 | 1 |

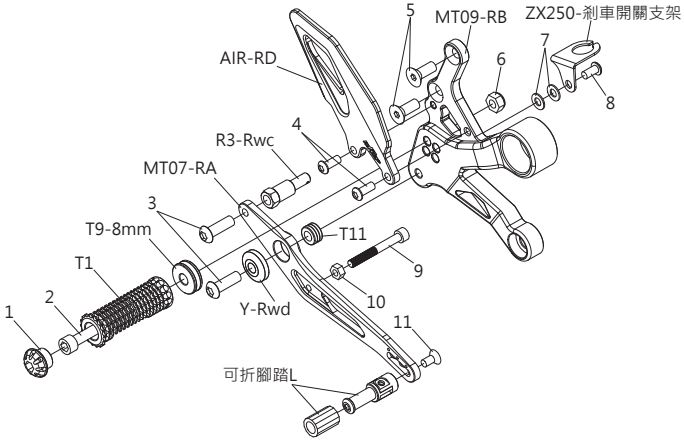


右腳踏後移零件表

| 編號 | 品名 | 數量 |
|---|---|---|
| 1 | 防倒球 | 1 |
| 2 | M8 X 50 白鐵內六角螺絲 | 1 |
| 3 | M8 X 25 半圓內六角螺絲 | 2 |
| 4 | M6 X 16 半圓內六角螺絲 | 2 |
| 5 | M8 X 20 皿頭內六角螺絲 | 2 |
| 6 | M8 尼帽R | 1 |
| 7 | 601 華斯 | 2 |
| 8 | M6 X 12 半圓內六角螺絲 | 1 |
| 9 | M6 X 50 半牙內六角螺絲 | 1 |
| 10 | M6 螺帽R | 1 |
| 11 | M6 X 12 皿頭內六角螺絲 | 1 |

## 三、組裝配件

M8X25 有頭螺絲
X2

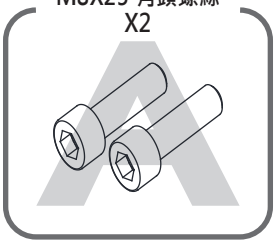


煞車開關彈簧

搖臂芯

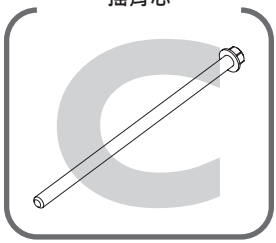


## 四、調整方式

為達到騎乘時最舒適的騎姿，打檔腳踏桿高低皆可調整。
旋轉Lwb即可調整，注意調整完須將兩側魚眼上的螺帽鎖緊於Lwb

調 整 方 式 ：

| | 順時針 | 逆時針 |
|---|---|---|
| Lwb | 調　高 | 降　低 |

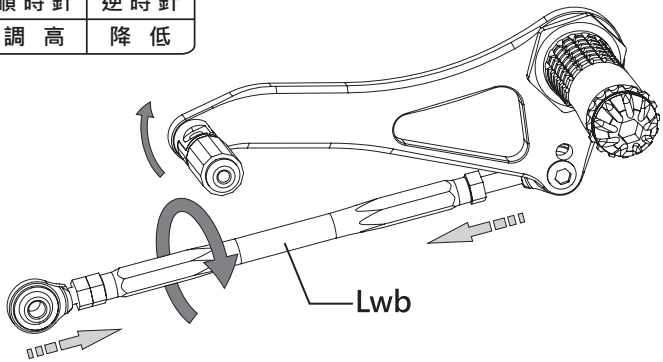


煞車踏桿亦可調整高低角度。
旋轉M8魚眼即可調整，注意調整完須將總泵上的螺帽鎖緊於魚眼

調 整 方 式 ：
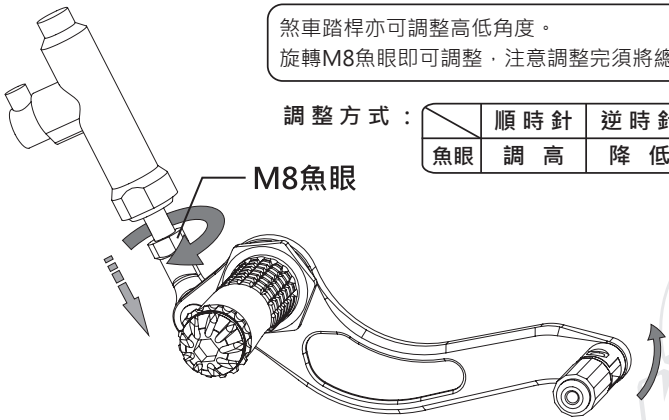
| | 順時針 | 逆時針 |
|---|---|---|
| 魚眼 | 調　高 | 降　低 |